DAIHATSU

KING OF SMALL TanTo CUSTOM

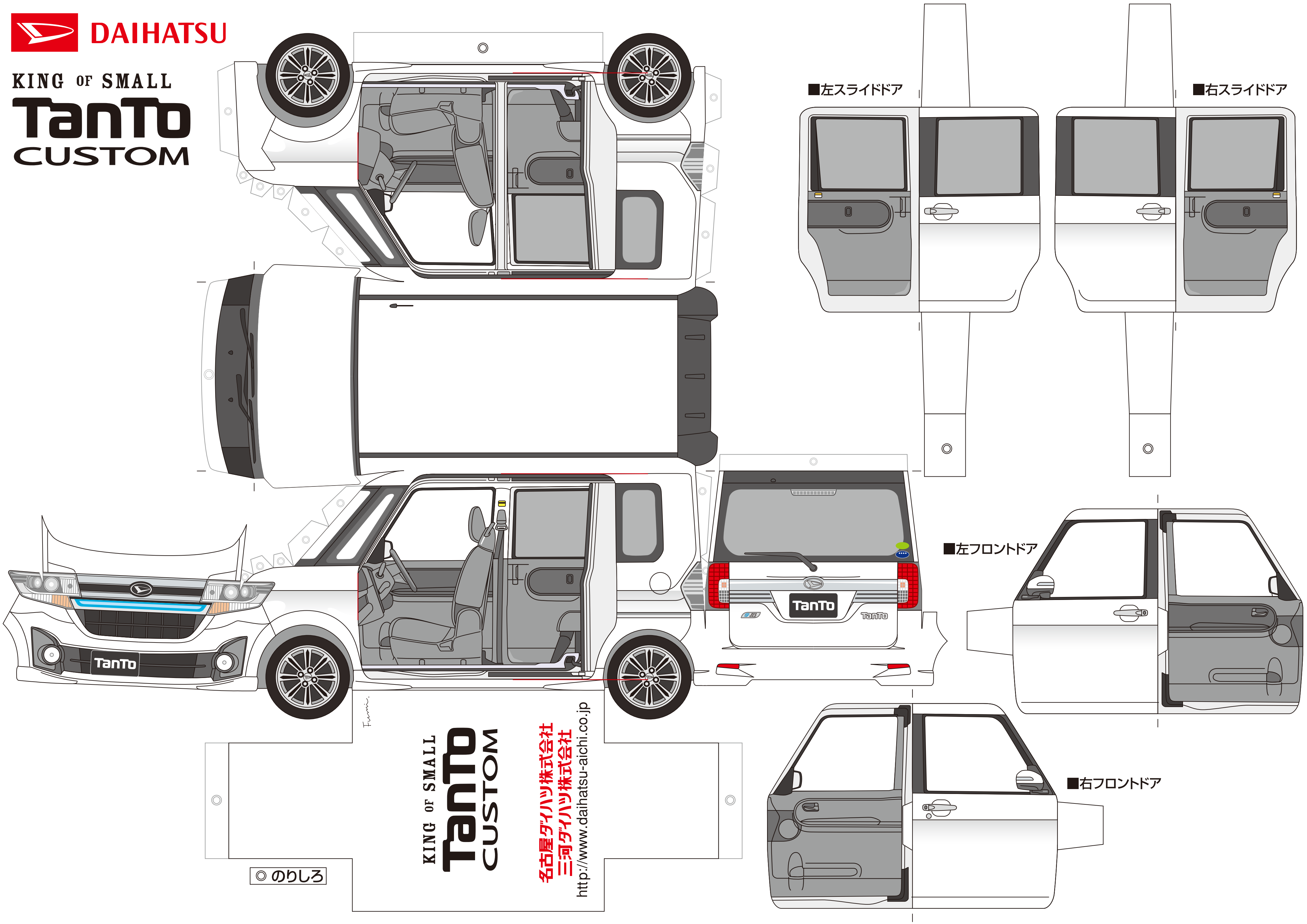

DAIHATSU TanTo TanTo CUSTOM タントの組立方

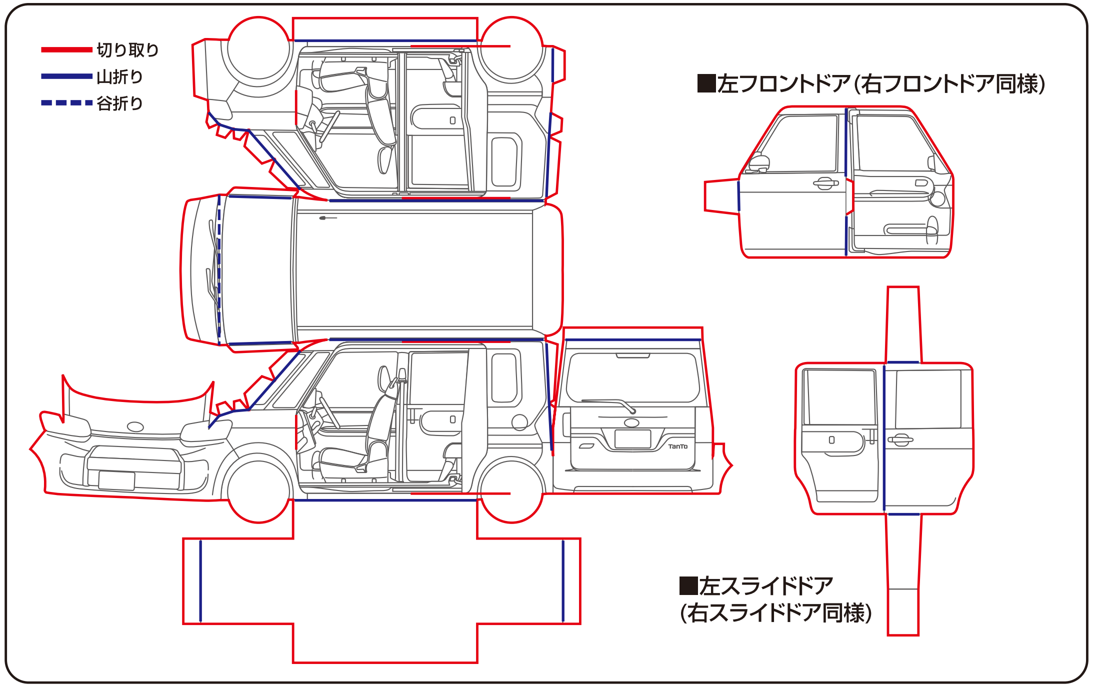

■フロントウインドの作り方

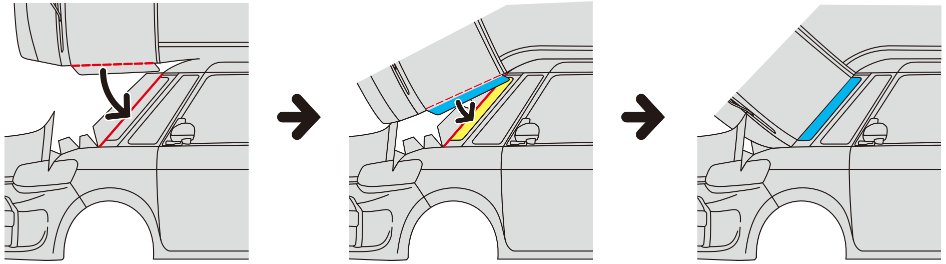

フロントの - - - - 部分の裏側と
側面の —— 部分を貼り合わせる。

フロントガラスのサイド［青］部分をサイドの［黄］部分の上に
重ねるように貼り合わせる。

■助手席側のフロント扉、スライド扉の作り方

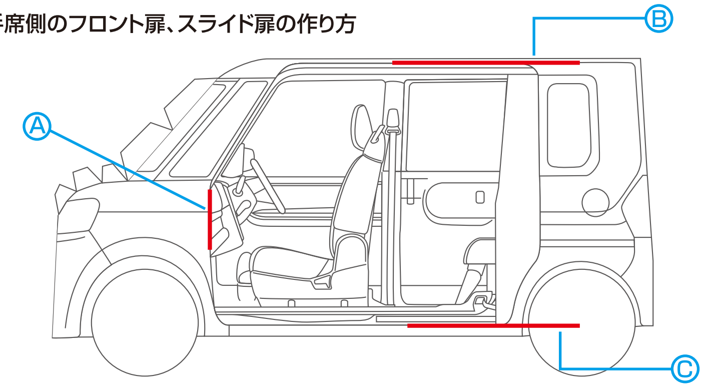

●フロント扉

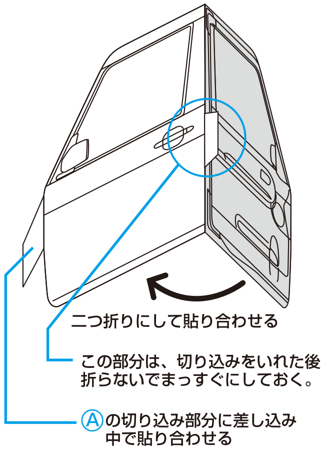
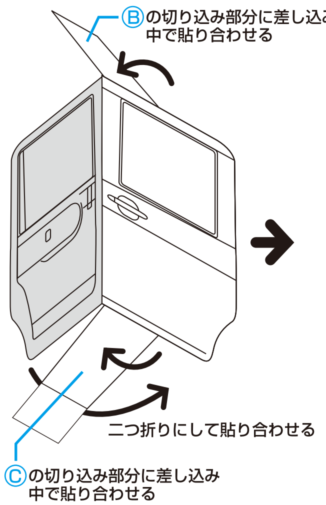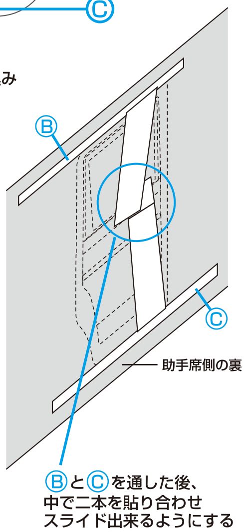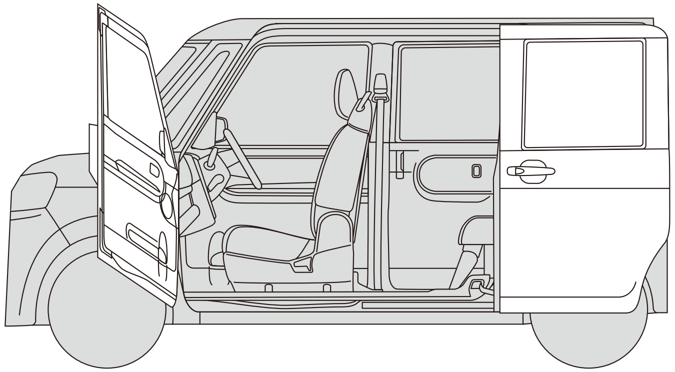
●スライド扉